BOUTTÉ
Fondée en 1867
L'alimentation en eau...

COLLIER BANDE AJOURÉE ACIER

STEEL HOSE CLAMP

Code interne : CS828

Description.

- ***Collier bande ajourée acier pour tuyau Ø19***
- largeur 8 mm
- ***Matière :*** Acier galvanisé
- ***Dimensions produit*** (H x L x P en cm) **:** 3,9 x 3,3 x 1
- ***Poids*** (g)**:** 23

Applications.

- Arrosage de surface.
- Raccorder le robinet de jardin au tuyau d'arrosage
- Maintenir le raccord au tuyau

Avantages.

- Bande ajourée pour un meilleur serrage

Généralités/ Données logistiques.

- ***Réf.*** 0201440 - ***Packaging :*** sach. pegboard 2 colliers
(H x L x P en cm) : (11,5 x 7 x 1,1)
- ***Réf.*** 8470404 - ***Packaging :*** sachet de 4 colliers
- ***Réf.*** 0285044 - ***Packaging :*** coque de 2 colliers
(H x L x P en cm) : (12 x 7 x 2,2)
- ***Réf.*** 4464179 - ***Packaging :*** coque de 10 colliers
(H x L x P en cm) : (15 x 7 x 4,3)
- ***Pays de Fabrication :*** CHINE

Notice / infos pratiques.

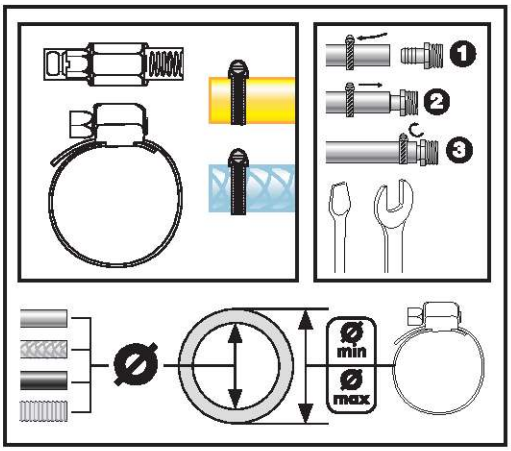

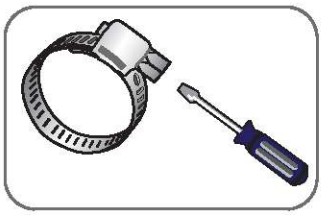

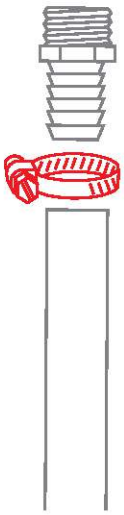

- Norme *NF E 2785 1*

1 AN GARANTIE

afaq ISO 9001 Qualité AFNOR CERTIFICATION